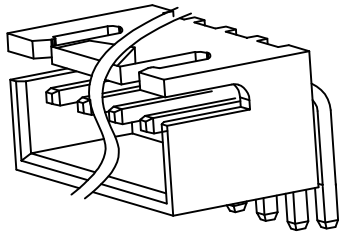

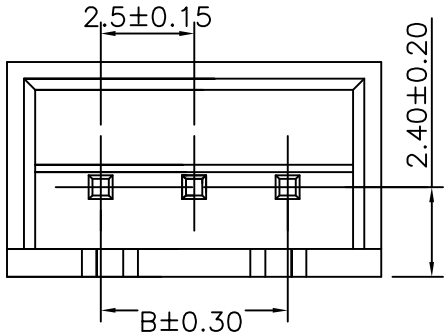

Recommended P.C.B Layout(Top Side)

P.C.B Thickness = 1.20mm
(Tolerance=±0.05)

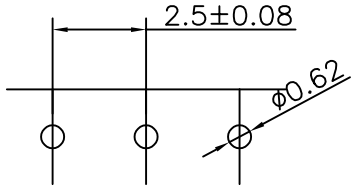

EST2501 W R - 1*NP X - B - X X - NK-HF

羿通代码+间距

W示意针座
W后无0默认材质为V0
W后带2示意V2

V示意180°直针，VS立式
R示意90°弯针，RS卧式
RG高弯

1单排
2双排

PIN数

X本色
B黑色
R红色
L蓝色
Y黄色
G绿色

X普通
B带扣
U超薄
PH组合排针
FH组合排母
H高弯
K打脚K
D防呆型
2示意有柱
LO带定位无K
KLO带定位扣K

G为PIN针镀金
S为PIN针镀锡

1为PPS,2为PBT,3为LCP,4为ABS,5为PA6T,
6为PA66

HF无卤
NF普通含卤

NK为NO MARK
MK为有MARK

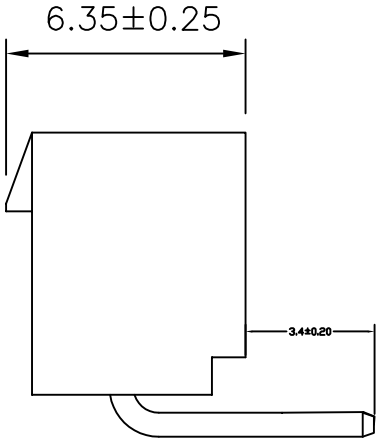

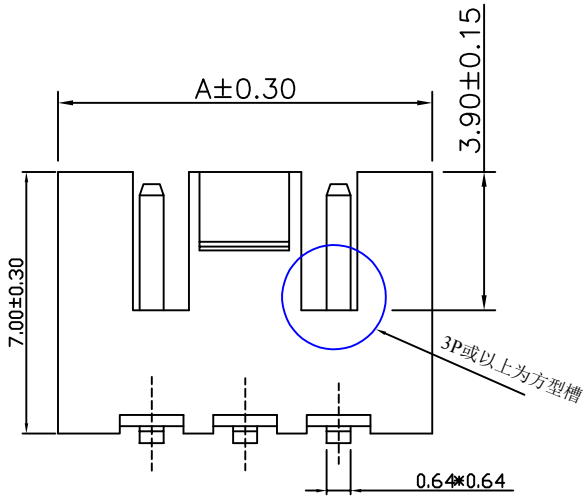

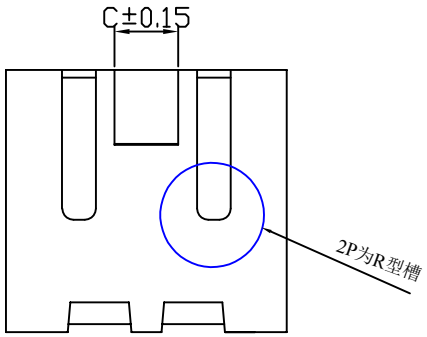

2P

3P视图

PART NO. (90°)	Dimensions		
	A	B	C
2P	7.50	2.50	1.70
3P	10.00	5.00	1.7
4P	12.50	7.50	4.20
5P	15.00	10.00	6.7
6P	17.50	12.50	9.20
7P	20.00	15.00	11.7
8P	22.50	17.50	14.2
9P	25.00	20.00	16.7
10P	27.50	22.50	19.2
11P	30.00	25.00	21.7
12P	32.50	27.50	24.2
13P	35.00	30.00	26.7
14P	37.50	32.50	29.2
15P	40.00	35.00	31.7
16P	42.50	37.50	34.2

■SPECIFICATIONS
- ●Voltage rating:250V AC/DC;
- ●Current rating:3A AC/DC;
- ●Withstanding Voltage:800V AC/minute
- ●Insulatin resistance:1000MΩ Min
- ●Temperature range:-25℃~+85℃
- ●Contact resistance:20mΩ Max

东莞市羿通实业有限公司
DONGGUAN EASTOM ELECTRONIC Co.,Ltd.

日期版次 REVISION	日 期 DATE	变更内容 DESCRIPTION	核 准 APPROVALBY

PART NO: EST2501WR-1*NPX-B

TITLE: XH2.5弯针有扣无K

Material:	Unit:	Q'ty/bao:	Scale:
PA66	MM	1000pcs	1:1
DR: 胡宗显	CHKD: 王成	APPD: 李海平	DATE: 2020/06/9

GENERAL TOLERANCE
X.X ±0.15
X.XX ±0.05
ANGLE ±1°

EST