13790510059

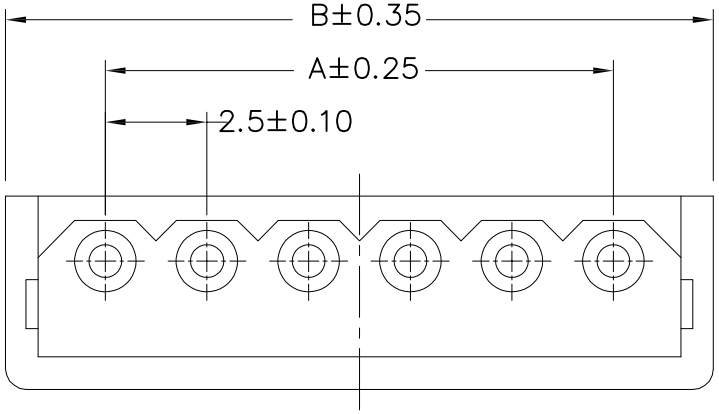

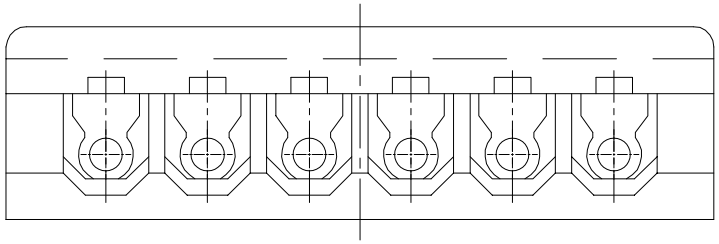

EST2505 H - 1*NP X - X - NK - HF-X- X

- EST2505: 羽通代码+间距
- H: H示意胶壳，H后无数字默认材质V0，H后带数字2示意材质V2
- 1*: 1示意单排，2示意双排
- NP: PIN数
- X: X本色，B黑色，R红色，L蓝色，Y黄色，G绿色
- X: X普通，B带扣，C刺破，L示意LOCK TYPE，U超薄F防呆型，HV带高凸点，LC带低凸点，K卡槽，E有耳
- NK: NO MARK
- HF: HF示意无卤，NF普通含卤
- X: X公胶壳，G母胶壳
- X: A灼热丝750，B灼热丝850，X普通料

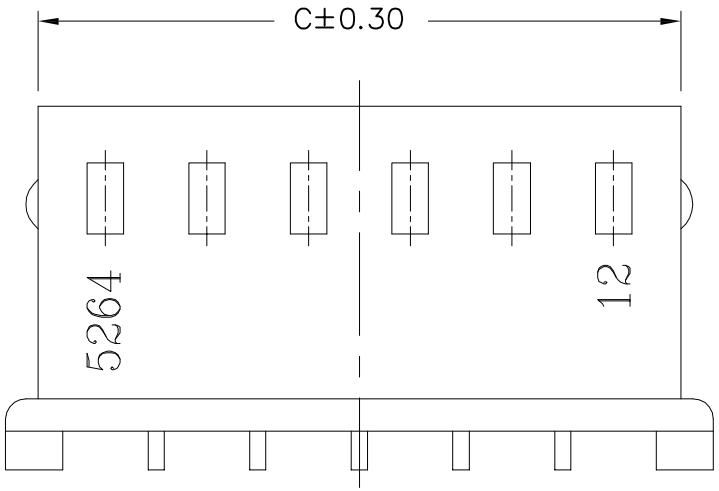

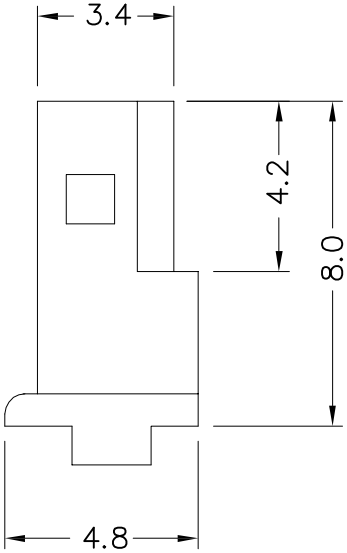

Poles	DIM.A	DIM.B	DIM.C
2P	2.5	7.4	5.8
3P	5.0	9.9	8.3
4P	7.5	12.4	10.8
5P	10.0	14.9	13.3
6P	12.5	17.4	15.8
7P	15.0	19.9	18.3
8P	17.5	22.4	20.8
9P	20.0	24.9	23.3
10P	22.5	27.4	25.8
11P	25.0	29.9	28.3
12P	27.5	32.4	30.8
13P	30.0	34.9	33.3
14P	32.5	37.4	35.8
15P	35.0	39.9	38.3

■SPECIFICATIONS
- ●Voltage rating:250V AC/DC;
- ●Current rating:2.5A AC/DC;
- ●Withstanding Voltage:800V AC/minute
- ●Insulatin resistance:1000MΩ Min
- ●Temperature range:-25℃~+85℃
- ●Contact resistance:20mΩ Max
- ●Applicable wire:AWG#28 ~ AWG#22

EST DGEASTOM

东莞市羽通实业有限公司
DONGGUAN EASTOM ELECTRONIC Co.,Ltd.

日期版次 REVISION	日 期 DATE	变更内容 DESCRIPTION	核 准 APPROVALBY

料号PART NO: EST2505H-1*NPX-X-X

品名 TITLE:5264-H

材料:	单位: MM	包装规格:	比例: 1:1
制图:	审核:	核准:	日期: 2022.7.2

一般公差 GENERAL TOLERANCE
X.X ±0.30
X.XX ±0.25
X.XXX ±0.10
ANGLE ±1°

JD