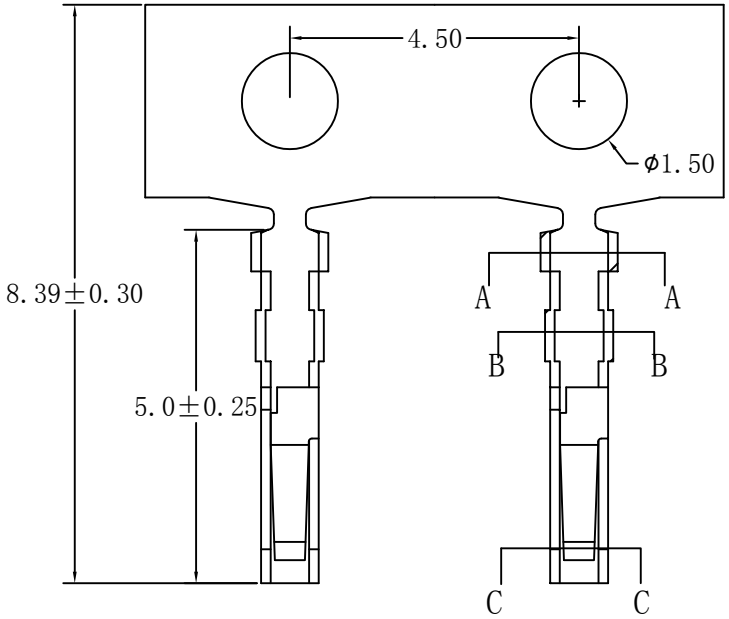

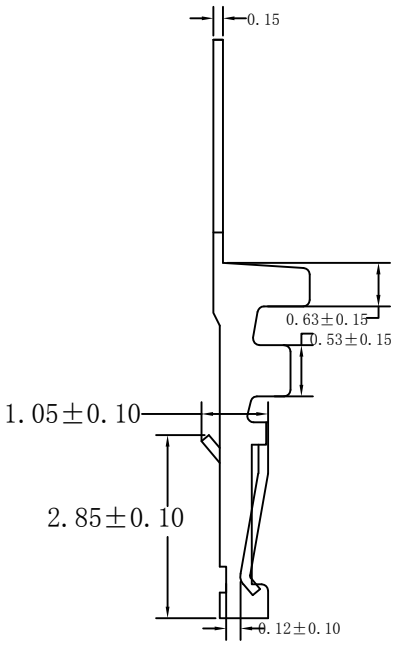

技术参数:SPECIFICATIONS

■适用线规: AWG#28~#32
Applicable wire:AWG#28~#32

■额定电压: 250V DC/AC（有效值）
Voltage rating: 250V DC/AC (rms)

■额定电流: 1.0A
Current rating:1.0A

■耐压值: 800V AC(有效值)
Withstand voltage: 800V AC(rms)

■工作温度: －25℃~+85℃
Working Temperature:-25℃+85℃

■绝缘电阻:≥1000MΩ
Lnsulation resistance:≥1000MΩ

■接触电阻:≤0.02Ω
Contact resistance:≤0.02Ω

EST1255 T P X - 2 U- G

- EST1255: 羿通代码+间距
- T: T示意端子
- P: P磷铜 / B黄铜 / E合金铜
- X: X普通脚 / H高脚
- 2: 0素材 / 2镀锡先冲后镀 / 3镀锡先镀后冲 / 5G、15G示意镀金5U″或15U″，1G示意镀金1U″
- U: X普通 / L长 / S短 / U超薄
- G: X公端 / G母端 / C示意90° / S示意180°

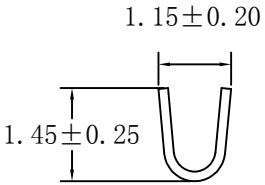

A-A SECTION

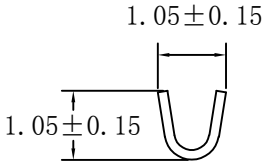

B-B SECTION

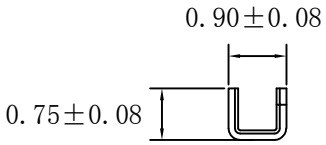

C-C SECTION

东莞市羿通实业有限公司
DONGGUAN EASTOM ELECTRONIC Co.,Ltd.

日期版次 REVISION	日 期 DATE	变更内容 DESCRIPTION	核 准 APPROVALBY

料号PART NO: EST1255TPX-2U-G

品名 TITLE: MX1.25-T(超薄)

材料:	单位: MM	包装规格:	比例: 1:1
制图:	审核:	核准:	日期: 2022-4-16

一般公差 GENERAL TOLERANCE
X.X ±0.15
X.XX ±0.05
ANGLE ±1°

51146-T

EST