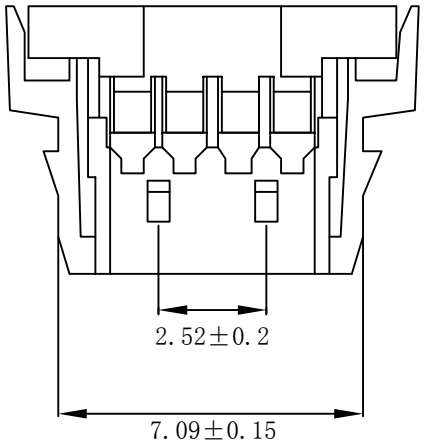

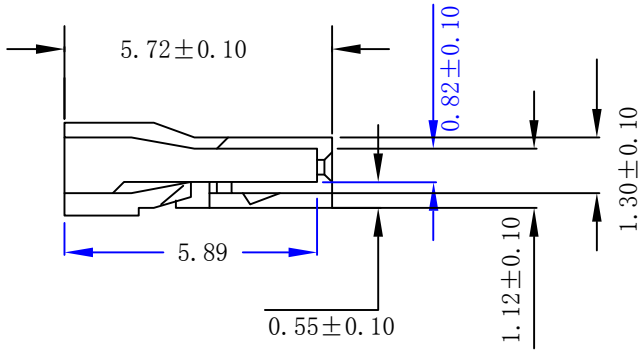

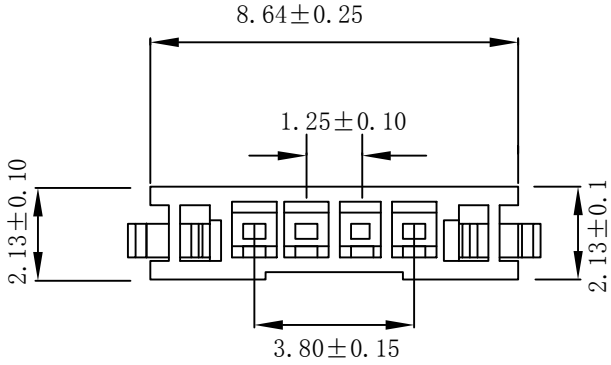

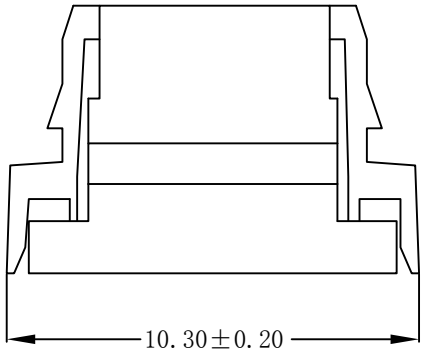

EST1255 H - 1*NP X - B - X - HF-NK - X

- EST1255: 羿通代码+间距
- H: H示意胶壳，H后无数字默认材质V0，H后带数字2示意材质V2
- 1: 1示意单排，2示意双排
- NP: PIN数
- X: X本色，B黑色，R红色，L蓝色，Y黄色，G绿色，C透明
- B: X普通，B带扣，C刺破，2L示意两侧带锁扣，U超薄F防呆型，HV带高凸点，LC带低凸点，K卡槽，E有耳，NE无耳
- X: X公胶壳，G母胶壳
- HF: HF示意无卤，NF普通含卤
- NK: NO MARK
- X: A灼热丝750，B灼热丝850，X普通料

Specifications

(1) Voltage rating: 200V AC/DC
(2) Corrent rating: 1A AC/DC
(3) Withstanding voltage: 900V AC/minute
(4) Temperature range: -25℃～+85℃
(5) Insulation resistance: ≧1000MΩ
(6) Contact resistance: ≦20MΩ
(7) After environmental testing: ≦30MΩ

东莞市羿通实业有限公司
DONGGUAN EASTOM ELECTRONIC Co.,Ltd.

日期版次 REVISION	日 期 DATE	变更内容 DESCRIPTION	核 准 APPROVALBY

料号PART NO: EST1255H-1*4PX-2L-X

品名 TITLE: MX1.25-H短体超薄(带扣)

材料:LCP	单位: MM	包装规格:	比例: 1:1
制图:	审核:	核准:	日期: 2022.4.16

一般公差 GENERAL TOLERANCE
X.X ±0.30
X.XX ±0.25
X.XXX ±0.10
ANGLE ±1°

ZL