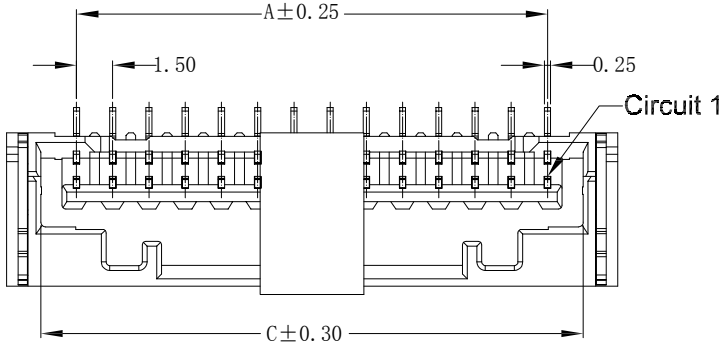

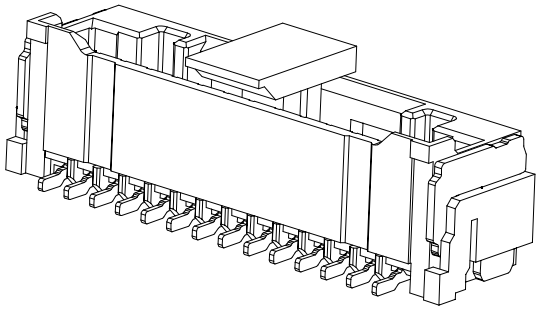

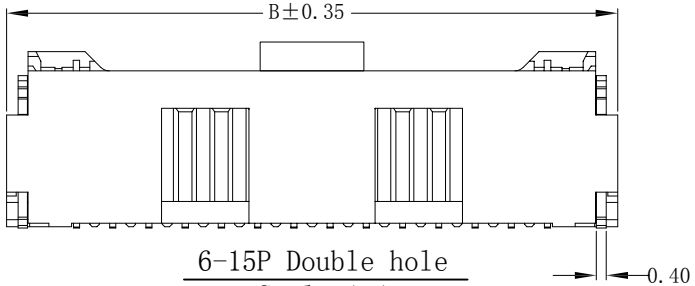

6-15P Double hole
Scale 1:1

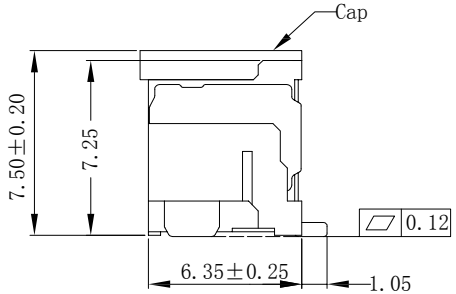

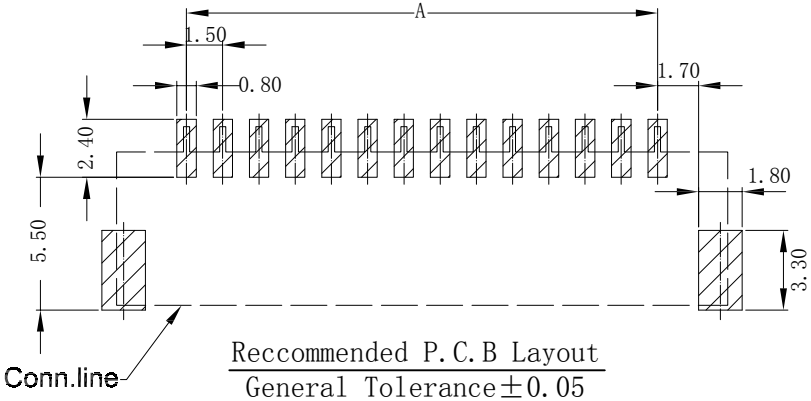

Reccommended P.C.B Layout
General Tolerance±0.05

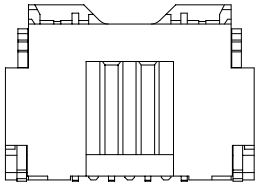

02-05P Single hole
Scale 1:1

EST1503 W VS - 1*NP X - X X - X X - NK-HF

- 羿通代码+间距
- W示意针座
  W后无0默认材质为V0
  W后带2示意V2
- V示意180° 直针，VS立式
  R示意90° 弯针，RS卧式
- 1单排
  2双排
- PIN数
- 1本色
  B黑色
  R红色
  L蓝色
  Y黄色
  G绿色
- X普通
  B带扣
  U超薄
  PH组合排针
  PB组合排母
  R高弯
  P平弯
- D防呆型
  2示意有柱
  3示意无柱
- G为PIN针镀金
  S为PIN针镀锡
- 1为PPS，2为PBT，3为LCP，4为ABS，5为PA6T，6为PA66
- NK为NO MARK
  MK为有MARK
- HF无卤
  NF普通含卤

Poles	Dimensions (mm)			Poles	Dimensions (mm)		
	A	B	C		A	B	C
02	1.50	7.30	4.45	09	12.00	17.80	14.95
03	3.00	8.80	5.95	10	13.50	19.30	16.45
04	4.50	10.30	7.45	11	15.00	20.80	17.95
05	6.00	11.80	8.95	12	16.50	22.30	19.45
06	7.50	13.30	10.45	13	18.00	23.80	20.95
07	9.00	14.80	11.95	14	19.50	25.30	22.45
08	10.50	16.30	13.45	15	21.00	26.80	23.95

■SPECIFICATIONS
- ●Voltage rating:100V AC/DC;
- ●Current rating:1.5A AC/DC;
- ●Withstanding Voltage:500V AC/minute
- ●Insulatin resistance:500MΩ Min
- ●Temperature range:-40℃~+85℃
- ●Contact resistance:20mΩ Max
- ●Material:PA66 UL94-V0
- ●After environmental testing:40mΩ Max

东莞市羿通实业有限公司
DONGGUAN EASTOM ELECTRONIC Co.,Ltd.

日期版次 REVISION	日 期 DATE	变更内容 DESCRIPTION	核 准 APPROVALBY

料号PART NO: EST1503WVS-1*NPX-XD

品名 TITLE: MX1.5立贴(带盖)

材料:	单位: MM	包装规格:	比例: 1:1
制图:	审核:	核准:	日期: 2022.4.19

一般公差 GENERAL TOLERANCE
X.X ±0.25
X.XX ±0.20
ANGLE ±1°