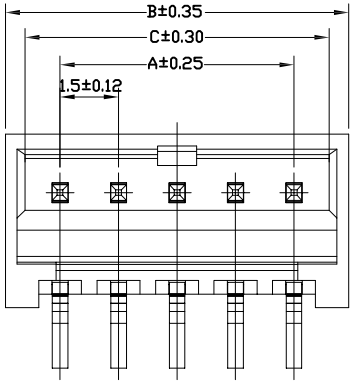

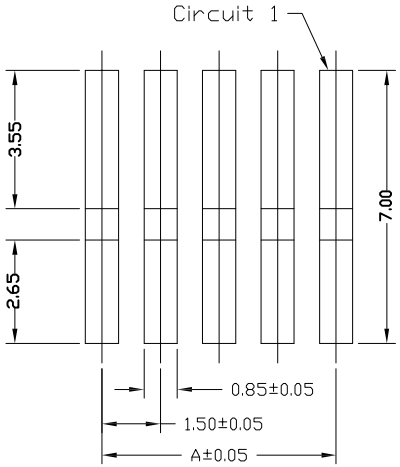

PCB LAYOUT

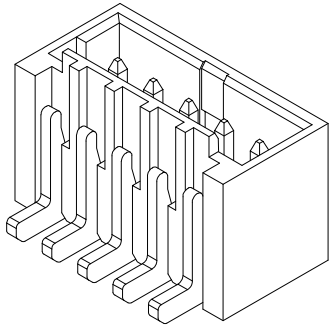

CAP
(FOR PICK AND
PLACE SYSTEMS)

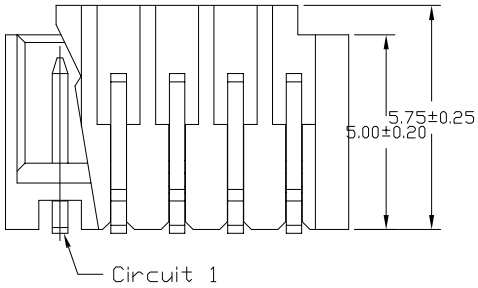

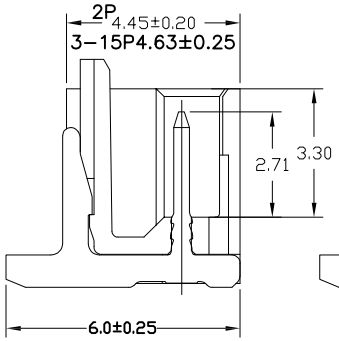

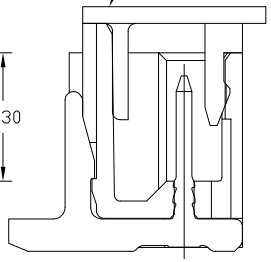

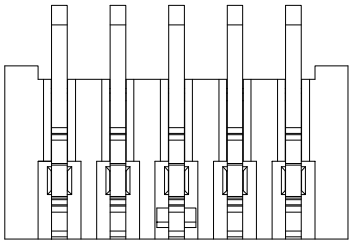

EST1503 W VS - 1*NP X - X X - X X - NK-HF

- 羿通代码+间距
- W示意针座
  W后无0默认材质为V0
  W后带2示意V2
- V示意180° 直针，VS立式
  R示意90° 弯针，RS卧式
- 1单排
  2双排
- PIN数
- X本色
  B黑色
  R红色
  L蓝色
  Y黄色
  G绿色
- X普通
  B带扣
  U超薄
  PH组合排针
  FH组合排母
  H高弯
  P平弯
- D防呆型
  2示意有柱
  3示意无柱
- G为PINH镀金
  S为PINH镀锡
- 1为PPS，2为PBT，3为LCP，4为ABS，5为PA6T，6为PA66
- NK为NO MARK
  MK为有MARK
- HF无卤
  NF普通含卤

CKT	Dimensions		
	A	B	C
02	1.50	4.30	3.30
03	3.00	6.30	4.80
04	4.50	7.80	6.30
05	6.00	9.30	7.80
06	7.50	10.80	9.30
07	9.00	12.30	10.80
08	10.50	13.80	12.30
09	12.00	15.30	13.80
10	13.50	16.80	15.30
11	15.00	18.30	16.80
12	16.50	19.80	18.30
13	18.00	21.30	19.80
14	19.50	22.80	21.30
15	21.00	24.30	22.80

■SPECIFICATIONS
- ●Voltage rating:100V AC/DC;
- ●Current rating:1.5A AC/DC;
- ●Withstanding Voltage:500V AC/minute
- ●Insulatin resistance:500MΩ Min
- ●Temperature range:-40℃~+85℃
- ●Contact resistance:20mΩ Max
- ●Material:PA66 UL94-V0
- ●After environmental testing:40mΩ Max

EST DGEASTOM

东莞市羿通实业有限公司
DONGGUAN EASTOM ELECTRONIC Co.,Ltd.

日期版次 REVISION	日 期 DATE	变更内容 DESCRIPTION	核 准 APPROVALBY

料号PART NO: EST1503WVS-1*NPX-X

品名 TITLE: MX1.5立贴

材料:	单位: MM	包装规格:	比例: 1:1
制图:	审核:	核准:	日期: 2022.4.19

一般公差 GENERAL TOLERANCE
X.X ±0.30
X.XX ±0.25
ANGLE ±1°